远心镜头
BTL-23 系列

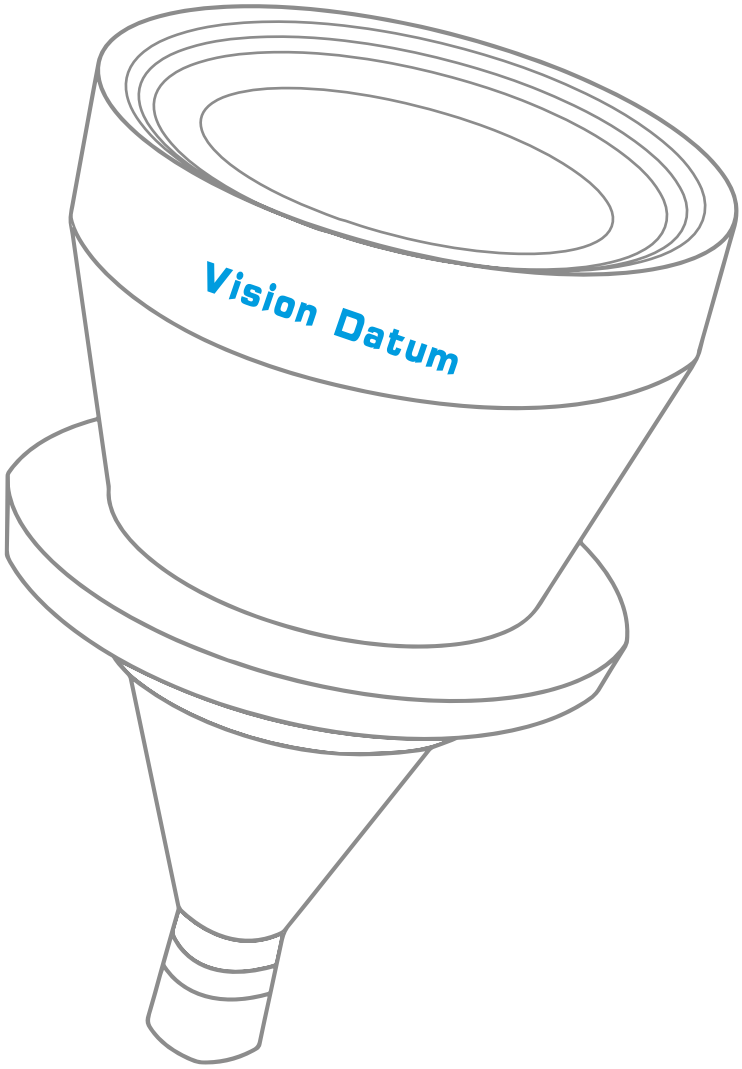

主要特性

- 高远心度，适合厚物体成像
- 几乎零失真，可进行精确测量
- 为高分辨率相机的提供出色分辨率
- 适用于工业环境的简单而坚固的设计

关于我们

杭州微图视觉科技有限公司为客户提供镜头，光源，光学元件以及工业相机方面的免费咨询服务。

杭州微图视觉科技有限公司是一家专业的机器视觉高新技术企业，致力于为客户提供成熟的机器视觉软件、硬件等设备。微图专注于机器视觉应用的研究与开发，产品覆盖工业相机、科学级相机、高清图像采集卡、工业 FA 镜头、远心镜头、机器视觉光源和图像处理软件等。此外，微图工程部还拥有众多基于工业自动化检测、高精度测量和模块识别等成熟的机器视觉解决方案，并成功应用于相关的机器视觉项目。

微图视觉的产品组合为客户提供了视觉行业最广泛的工业相机以及镜头的选择。 我们致力于开发可为客户带来业务成果的技术：易于使用，易于集成且具有出色性价比的相机和镜头。

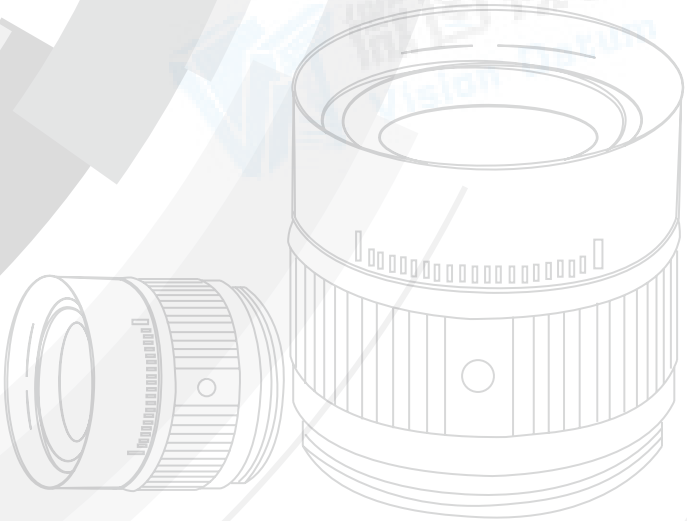

BTL-23 系列

2/3"

型号	光学规格										机械规格		
	FOV (Φmm)	放大倍率 (x)	物距 (mm)	最大靶面尺寸 (Φmm)	F/#	MTF30 (lp/mm)	DOF (mm)	畸变 (最大值 %)	远心度 (最大值°)	I/O (mm)	长度 (mm)	接口	重量 (kg)
BTL-0.438X-73-23	26	0.438	73±1	11.4(2/3")	6	>130	±2.3@F11	<0.1	<0.1	208±1	117.9	C 口	0.3
BTL-0.317X-110-23	36	0.317	110±2	11.4(2/3")	5.4	>145	±4.3@F11	<0.1	<0.1	265±2	137.9	C 口	0.4
BTL-0.271X-118-23	42	0.271	118±3	11.4(2/3")	4.9	>185	±6.0@F11	<0.1	<0.1	259±3	123.4	C 口	0.4
BTL-0.238X-128-23	48	0.238	128±3	11.4(2/3")	5.4	>165	±7.7@F11	<0.1	<0.1	282±3	136.9	C 口	0.5
BTL-0.238X-138-23(LM)	48	0.238	138±3	11.4(2/3")	6.7	>130	±7.7@F11	<0.1	<0.1	278±3	122.0	C 口	0.5
BTL-0.204X-138-23(LM)	56	0.204	138±3	11.4(2/3")	4.9	>180	±10.5@F11	<0.1	<0.1	315±3	159.5	C 口	0.7
BTL-0.178X-158-23(LM)	64	0.178	158±3	11.4(2/3")	4.9	>180	±13.9@F11	<0.1	<0.1	348±3	172.0	C 口	0.8
BTL-0.158X-178-23(LM)	72	0.158	178±3	11.4(2/3")	4.9	>180	±17.6@F11	<0.1	<0.1	388±3	192.0	C 口	1.1
BTL-0.142XH-228-23(LM)	80	0.142	228±4	11.4(2/3")	4.9	>180	±21.7@F11	<0.1	<0.1	428±4	182.9	C 口	1.9
BTL-0.127X-208-23(LM)	90	0.127	208±3	11.4(2/3")	4.9	>180	±27.2@F11	<0.1	<0.1	443±3	217.0	C 口	1.7
BTL-0.106X-258-23(LM)	100	0.106	258±4	11.4(2/3")	4.9	>185	±39.2@F11	<0.1	<0.1	516±4	240.4	C 口	3.1
BTL-0.104X-263-23(LM)	110	0.104	263±4	11.4(2/3")	4.9	>190	±40.7@F11	<0.1	<0.1	550±4	269.6	C 口	2.7
BTL-0.095X-273-23(LM)	120	0.095	273±5	11.4(2/3")	4.9	>185	±48.7@F11	<0.1	<0.1	572±5	281.7	C 口	4.2
BTL-0.084X-288-23(LM)	136	0.084	288±5	11.4(2/3")	4.9	>185	±62.4@F11	<0.1	<0.1	659±5	354.6	C 口	4.3
BTL-0.076X-300-23(LM)	150	0.076	300±5	11.4(2/3")	4.9	>185	±76.1@F11	<0.1	<0.1	642±5	324.0	C 口	5.7
BTL-0.067X-318-23(LM)	170	0.067	318±5	11.4(2/3")	4.9	>180	±98@F11	<0.1	<0.1	721±5	385.9	C 口	6.5
BTL-0.06X-330-23(LM)	190	0.060	330±5	11.4(2/3")	4.9	>180	±122@F11	<0.1	<0.1	761±5	413.2	C 口	9.7
BTL-0.053X-372-23(LM)	216	0.053	372±5	11.4(2/3")	4.9	>180	±157@F11	<0.1	<0.1	898±5	385.9	C 口	13.8
BTL-0.048XH-410-23(LM)	240	0.048	410±6	11.4(2/3")	4.9	>180	±195@F11	<0.1	<0.1	982±6	554.5	C 口	19.1
BTL-0.044X-338-23(LM)	258	0.044	338±5	11.4(2/3")	4.9	>180	±225@F11	<0.1	<0.1	786±5	429.9	C 口	-
BTL-0.038X-465-23(LM)	300	0.038	465±6	11.4(2/3")	4.9	>180	±304@F11	<0.1	<0.1	1116±6	633.0	C 口	46.6

1. 带 (LM) 为后截距长度可调。

2. 温馨提示：以上标注的 DOF 为理想光圈下的理论值（如 ±763@F11）实际 DOF 范围或有其他 DOF 需求，请在下单前咨询销售人员。

BTL-0.438X-73-23

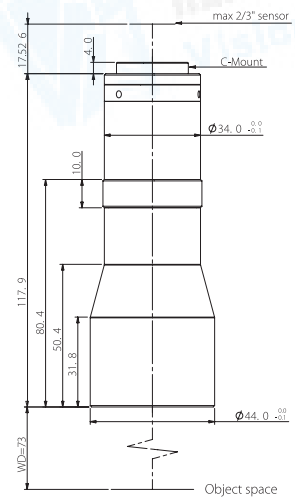

FOV(Φmm)	26
放大倍率 (x)	0.438
物距 (mm)	73±1
最大值靶面尺寸 (Φmm)	11.4(2/3")
F/#	6.0
MTF30(lp/mm)	>130
DoF(mm)	±2.3@F11
畸变 (最大值 %)	<0.1
远心度 (最大值°)	<0.1
I/O(mm)	208±1
长度 (mm)	117.9
接口	C 口
重量 (kg)	0.3
视野 (mmxmm)	
2/3" IMX250/264 (8.45x7.1)	19.3x16.2

BTL-0.317X-110-23

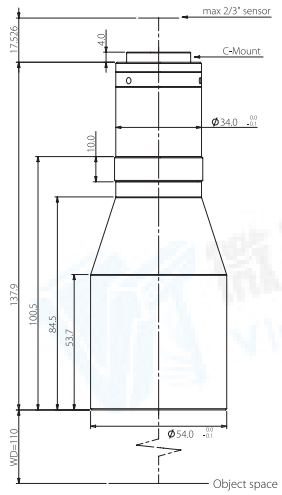

FOV(Φmm)	36
放大倍率 (x)	0.317
物距 (mm)	110±2
最大值靶面尺寸 (Φmm)	11.4(2/3")
F/#	5.4
MTF30(lp/mm)	>145
DoF(mm)	±4.3@F11
畸变 (最大值 %)	<0.1
远心度 (最大值°)	<0.1
I/O(mm)	265±2
长度 (mm)	137.9
接口	C 口
重量 (kg)	0.4
视野 (mmxmm)	
2/3" IMX250/264 (8.45x7.1)	26.7x22.4

BTL-0.271X-118-23

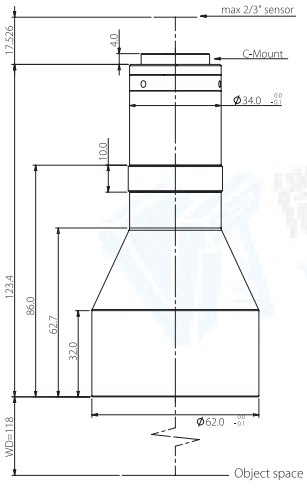

FOV(Φmm)	42
放大倍率 (x)	0.271
物距 (mm)	118±3
最大值靶面尺寸 (Φmm)	11.4(2/3")
F/#	4.9
MTF30(lp/mm)	>185
DoF(mm)	±6.0@F11
畸变 (最大值 %)	<0.1
远心度 (最大值°)	<0.1
I/O(mm)	259±3
长度 (mm)	123.4
接口	C 口
重量 (kg)	0.4
视野 (mmxmm)	
2/3" IMX250/264 (8.45x7.1)	31.3x26.2

BTL-0.238X-128-23

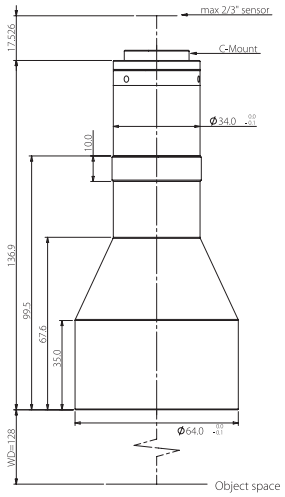

FOV(Φmm)	48
放大倍率 (x)	0.238
物距 (mm)	128±3
最大值靶面尺寸 (Φmm)	11.4(2/3")
F/#	5.4
MTF30(lp/mm)	>165
DoF(mm)	±7.7@F11
畸变 (最大值 %)	<0.1
远心度 (最大值°)	<0.1
I/O(mm)	282±3
长度 (mm)	136.9
接口	C 口
重量 (kg)	0.5
视野 (mmxmm)	
2/3" IMX250/264 (8.45x7.1)	35.6x29.8

BTL-0.238X-138-23(LM)

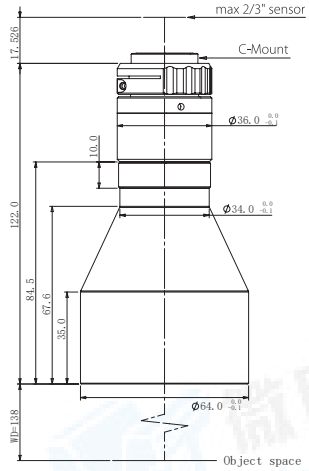

FOV(Φmm)	48
放大倍率 (x)	0.238
物距 (mm)	138±3
最大值靶面尺寸 (Φmm)	11.4(2/3")
F/#	6.7
MTF30(lp/mm)	>130
DoF(mm)	±7.7@F11
畸变 (最大值 %)	<0.1
远心度 (最大值°)	<0.1
I/O(mm)	278±3
长度 (mm)	122.0
接口	C 口
重量 (kg)	0.5
视野 (mmxmm)	
2/3" IMX250/264 (8.45x7.1)	35.6x29.8

BTL-0.204X-138-23(LM)

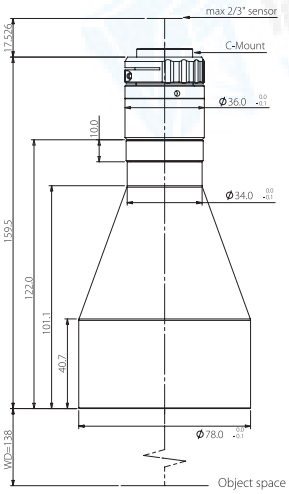

FOV(Φmm)	56
放大倍率 (x)	0.204
物距 (mm)	138±3
最大值靶面尺寸 (Φmm)	11.4(2/3")
F/#	4.9
MTF30(lp/mm)	>180
DoF(mm)	±10.5@F11
畸变 (最大值 %)	<0.1
远心度 (最大值°)	<0.1
I/O(mm)	315±3
长度 (mm)	159.5
接口	C 口
重量 (kg)	0.7
视野 (mmxmm)	
2/3" IMX250/264 (8.45x7.1)	41.4x34.8

温馨提示：以上标注的 DOF 为理想光圈下的理论值（如 ±763@F11）实际 DOF 范围或有其他 DOF 需求，请在下单前咨询销售人员。

BTL-0.178X-158-23(LM)

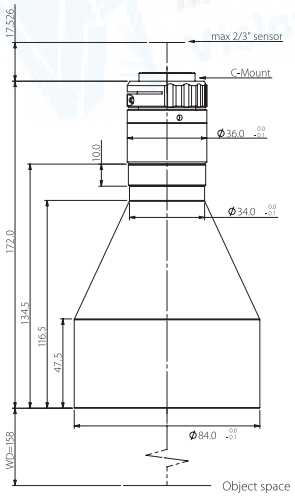

FOV(Φmm)	64
放大倍率 (x)	0.178
物距 (mm)	158±3
最大值靶面尺寸 (Φmm)	11.4(2/3")
F/#	4.9
MTF30(lp/mm)	>180
DoF(mm)	±13.9@F11
畸变 (最大值 %)	<0.1
远心度 (最大值°)	<0.1
I/O(mm)	348±3
长度 (mm)	172.0
接口	C 口
重量 (kg)	0.8
视野 (mmxmm)	
2/3" IMX250/264 (8.45x7.1)	47.5x39.9

BTL-0.158X-178-23(LM)

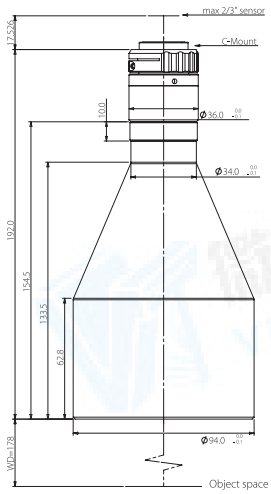

FOV(Φmm)	72
放大倍率 (x)	0.158
物距 (mm)	178±3
最大值靶面尺寸 (Φmm)	11.4(2/3")
F/#	4.9
MTF30(lp/mm)	>180
DoF(mm)	±17.6@F11
畸变 (最大值 %)	<0.1
远心度 (最大值°)	<0.1
I/O(mm)	388±3
长度 (mm)	192.0
接口	C 口
重量 (kg)	1.0
视野 (mmxmm)	
2/3" IMX250/264 (8.45x7.1)	53.5x44.9

BTL-0.142XH-228-23(LM)

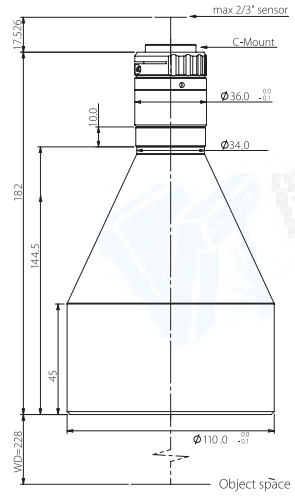

FOV(Φmm)	80
放大倍率 (x)	0.142
物距 (mm)	228±4
最大值靶面尺寸 (Φmm)	11.4(2/3")
F/#	4.9
MTF30(lp/mm)	>180
DoF(mm)	±21.7@F11
畸变 (最大值 %)	<0.1
远心度 (最大值°)	<0.1
I/O(mm)	428±4
长度 (mm)	182
接口	C 口
重量 (kg)	1.9
视野 (mmxmm)	
2/3" IMX250/264 (8.45x7.1)	59.5x50.0

BTL-0.127X-208-23(LM)

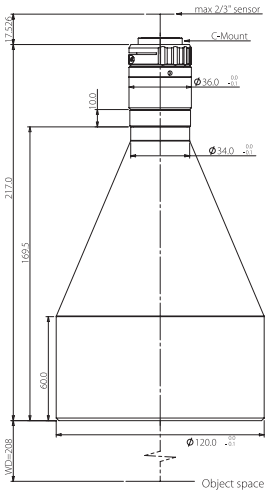

FOV(Φmm)	90
放大倍率 (x)	0.127
物距 (mm)	208±3
最大值靶面尺寸 (Φmm)	11.4(2/3")
F/#	4.9
MTF30(lp/mm)	>180
DoF(mm)	±27.2@F11
畸变 (最大值 %)	<0.1
远心度 (最大值°)	<0.1
I/O(mm)	443±3
长度 (mm)	217.0
接口	C 口
重量 (kg)	1.7
视野 (mmxmm)	
2/3" IMX250/264 (8.45x7.1)	66.5x55.9

BTL-0.106X-258-23(LM)

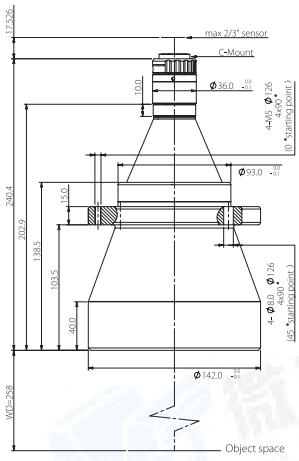

FOV(Φmm)	100
放大倍率 (x)	0.106
物距 (mm)	258±4
最大值靶面尺寸 (Φmm)	11.4(2/3")
F/#	4.9
MTF30(lp/mm)	>185
DoF(mm)	±39.2@F11
畸变 (最大值 %)	<0.1
远心度 (最大值°)	<0.1
I/O(mm)	516±4
长度 (mm)	240
接口	C 口
重量 (kg)	3.1
视野 (mmxmm)	
2/3" IMX250/264 (8.45x7.1)	74.1x62.3

BTL-0.104X-263-23(LM)

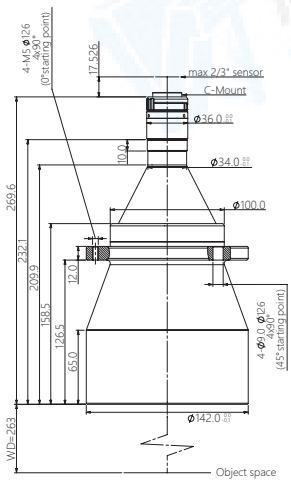

FOV(Φmm)	110
放大倍率 (x)	0.104
物距 (mm)	263±4
最大值靶面尺寸 (Φmm)	11.4(2/3")
F/#	4.9
MTF30(lp/mm)	>190
DoF(mm)	±40.7@F11
畸变 (最大值 %)	<0.1
远心度 (最大值°)	<0.1
I/O(mm)	550±4
长度 (mm)	269.6
接口	C 口
重量 (kg)	2.7
视野 (mmxmm)	
2/3" IMX250/264 (8.45x7.1)	81.3x68.3

温馨提示：以上标注的 DOF 为理想光圈下的理论值（如 ±763@F11）实际 DOF 范围或有其他 DOF 需求，请在下单前咨询销售人员。

BTL-0.095X-273-23(LM)

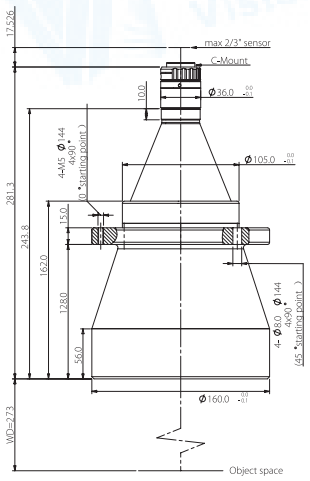

FOV(Φmm)	120
放大倍率 (x)	0.095
物距 (mm)	273±5
最大值靶面尺寸 (Φmm)	11.4(2/3")
F/#	4.9
MTF30(lp/mm)	>185
DoF(mm)	±48.7@F11
畸变 (最大值 %)	<0.1
远心度 (最大值°)	<0.1
I/O(mm)	572±5
长度 (mm)	281.7
接口	C 口
重量 (kg)	4.2
视野 (mmxmm)	
2/3" IMX250/264 (8.45x7.1)	88.9x74.7

BTL-0.084X-288-23(LM)

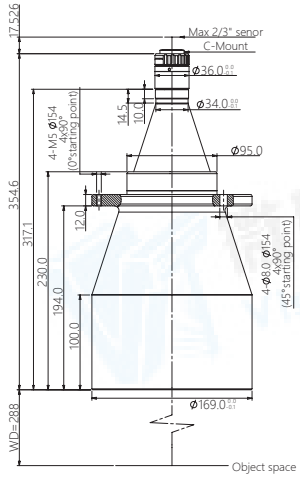

FOV(Φmm)	136
放大倍率 (x)	0.084
物距 (mm)	288±5
最大值靶面尺寸 (Φmm)	11.4(2/3")
F/#	4.9
MTF30(lp/mm)	>185
DoF(mm)	±62.4@F11
畸变 (最大值 %)	<0.1
远心度 (最大值°)	<0.1
I/O(mm)	659±5
长度 (mm)	354.6
接口	C 口
重量 (kg)	4.3
视野 (mmxmm)	
2/3" IMX250/264 (8.45x7.1)	100.6x84.5

BTL-0.076X-300-23(LM)

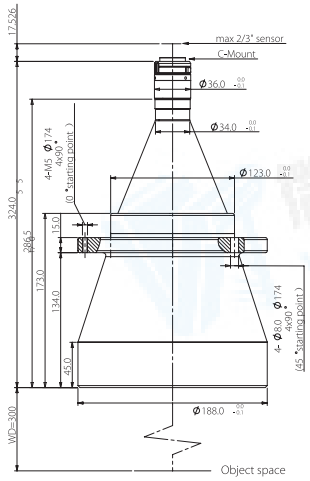

FOV(Φmm)	150
放大倍率 (x)	0.076
物距 (mm)	300±5
最大值靶面尺寸 (Φmm)	11.4(2/3")
F/#	4.9
MTF30(lp/mm)	>185
DoF(mm)	±76.1@F11
畸变 (最大值 %)	<0.1
远心度 (最大值°)	<0.1
I/O(mm)	642.5±5
长度 (mm)	324.0
接口	C 口
重量 (kg)	5.7
视野 (mmxmm)	
2/3" IMX250/264 (8.45x7.1)	111.5x93.4

BTL-0.067X-318-23(LM)

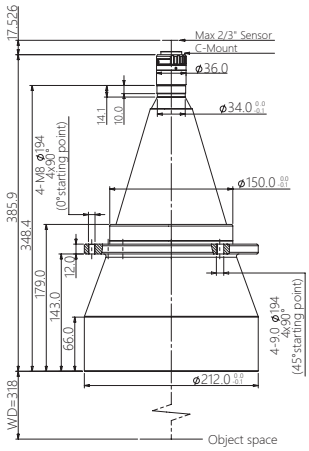

FOV(Φmm)	170
放大倍率 (x)	0.067
物距 (mm)	318±5
最大值靶面尺寸 (Φmm)	11.4(2/3")
F/#	4.9
MTF30(lp/mm)	>180
DoF(mm)	±98@F11
畸变 (最大值 %)	<0.1
远心度 (最大值°)	<0.1
I/O(mm)	721±5
长度 (mm)	385.9
接口	C 口
重量 (kg)	6.5
视野 (mmxmm)	
2/3" IMX250/264 (8.45x7.1)	126.1x106.0

BTL-0.06X-330-23(LM)

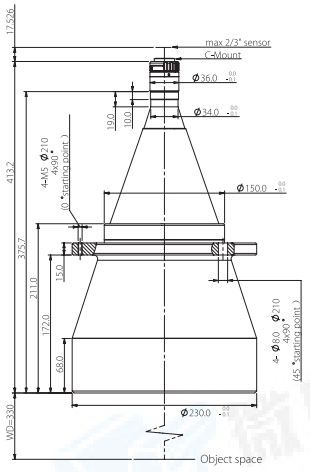

FOV(Φmm)	190
放大倍率 (x)	0.060
物距 (mm)	330±5
最大值靶面尺寸 (Φmm)	11.4(2/3")
F/#	4.9
MTF30(lp/mm)	>180
DoF(mm)	±122@F11
畸变 (最大值 %)	<0.1
远心度 (最大值°)	<0.1
I/O(mm)	761±5
长度 (mm)	413.2
接口	C 口
重量 (kg)	9.7
视野 (mmxmm)	
2/3" IMX250/264 (8.45x7.1)	141.2x118.3

BTL-0.053X-372-23(LM)

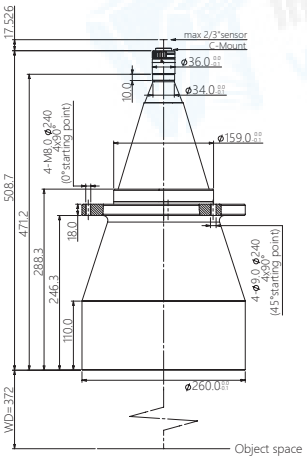

FOV(Φmm)	216
放大倍率 (x)	0.053
物距 (mm)	372±5
最大值靶面尺寸 (Φmm)	11.4(2/3")
F/#	4.9
MTF30(lp/mm)	>180
DoF(mm)	±157@F11
畸变 (最大值 %)	<0.1
远心度 (最大值°)	<0.1
I/O(mm)	898±5
长度 (mm)	508.7
接口	C 口
重量 (kg)	13.8
视野 (mmxmm)	
2/3" IMX250/264 (8.45x7.1)	159.4x134.0

温馨提示：以上标注的 DOF 为理想光圈下的理论值（如 ±763@F11）实际 DOF 范围或有其他 DOF 需求，请在下单前咨询销售人员。

BTL-0.048XH-410-23(LM)

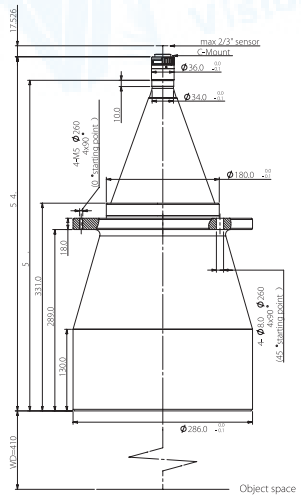

FOV(Φmm)	240
放大倍率 (x)	0.048
物距 (mm)	410±6
最大值靶面尺寸 (Φmm)	11.4(2/3")
F/#	4.9
MTF30(lp/mm)	>180
DoF(mm)	±195@F11
畸变 (最大值 %)	<0.1
远心度 (最大值°)	<0.1
I/O(mm)	982±6
长度 (mm)	554.5
接口	C 口
重量 (kg)	19.1
视野 (mmxmm)	
2/3" IMX250/264 (8.45x7.1)	176.0x147.9

BTL-0.044X-338-23(LM)

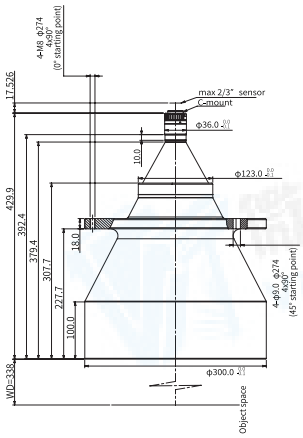

FOV(Φmm)	258
放大倍率 (x)	0.044
物距 (mm)	338±5
最大值靶面尺寸 (Φmm)	11.4(2/3")
F/#	4.9
MTF30(lp/mm)	>180
DoF(mm)	±225@F11
畸变 (最大值 %)	<0.1
远心度 (最大值°)	<0.1
I/O(mm)	786±5
长度 (mm)	429.9
接口	C 口
重量 (kg)	-
视野 (mmxmm)	
2/3" IMX250/264 (8.45x7.1)	192.0x161.4

BTL-0.038X-465-23(LM)

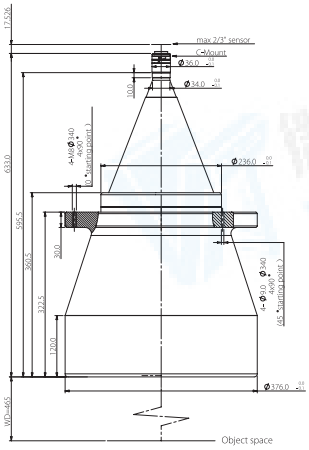

FOV(Φmm)	300
放大倍率 (x)	0.038
物距 (mm)	465±6
最大值靶面尺寸 (Φmm)	11.4(2/3")
F/#	4.9
MTF30(lp/mm)	>180
DoF(mm)	±304@F11
畸变 (最大值 %)	<0.1
远心度 (最大值°)	<0.1
I/O(mm)	1116±6
长度 (mm)	633.0
接口	C 口
重量 (kg)	46.6
视野 (mmxmm)	
2/3" IMX250/264 (8.45x7.1)	222.4x186.8

温馨提示：以上标注的 DOF 为理想光圈下的理论值（如 ±763@F11）实际 DOF 范围或有其他 DOF 需求，请在下单前咨询销售人员。

让工业更智能，让视觉更简单！

Vision And More Available

万兆网相机、短波红外相机
（科研级相机定制）

线扫镜头，微距镜头
短波红外镜头

显微镜系列

机器视觉软件
全套工业检测系统解决方案

微图视觉
Vision Datum

杭州微图视觉科技有限公司
杭州市西湖区西园九路 8 号
联系热线：86-571-86888309
www.visiondatum.com

VER.25.01